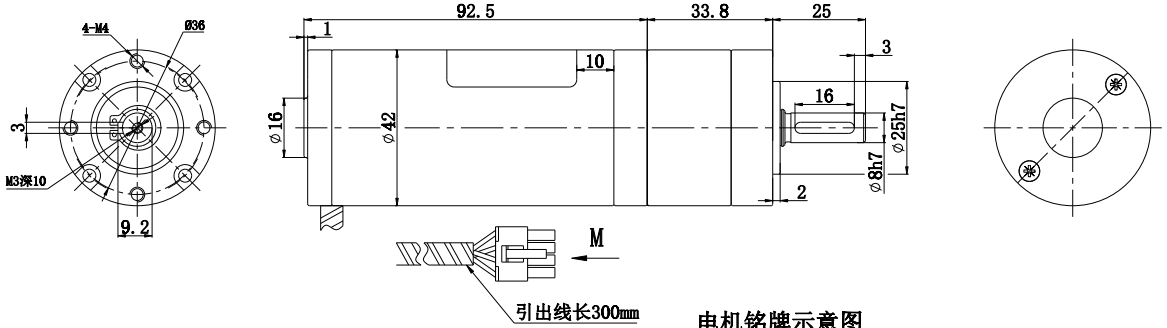

电机铭牌示意图

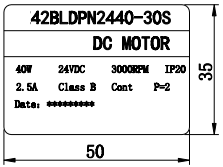

减速器铭牌

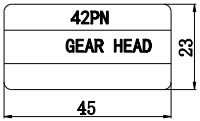

技术要求：

1、电机基本参数如表格中内容；
2、电机符合GB12350《小功率电动机的安全要求》；
3、铭牌贴在铁心表面与引出线一边对边的位置一侧；
4、装配整洁、电机运转平稳、声音和谐、无明显异音；
5、电机引线端子压接牢固，端子插接到位；
6、电机整机颜色及配件(引出线及螺钉等)按中大标准；

M向旋转

3:1

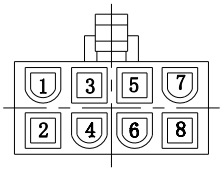

接线说明

1	2	3	4	5	6	7	8
U	V	W	GND	Hv	Hw	Hu	Vcc
黄(粗)	绿(粗)	蓝(粗)	黑(细)	绿(细)	蓝(细)	黄(细)	红(细)

电机基本性能参数表

型　号	42BLDPN2440-30S	防护等级	IP20
额定电压	24VDC	使用环境温度	-10° C～+40° C
额定功率	40W	减速器参数	
额定电流	2.5A±10%	齿轮箱规格	42PN3.65~8.63
额定转速	3000rpm±10%	减速比	3.65~8.63:1
额定力矩	0.127N.m	减速级数	1
空载电流	≤0.8A	传动效率	90%
空载转速	4600rpm±10%	齿轮轴与电机轴旋向	相同
工作制	S1	齿轮箱结构	一体式
绝缘电阻	＞20MΩ	整机额定扭矩	0.42~0.99N.m
寿　命	＞5000h	减速器额定扭矩	3N.m
电气强度	相线660V/S	瞬间允许最大扭矩	2倍减速器额定扭矩
绝缘等级	B	噪音	<60dB（A）　L=100cm

借(通)用件登记	
旧底图总号	
底图总号	
签字	
日期	

未注公差GB/T1804-m						
0.5~6	±0.1					
>6~30	±0.2					
>30~120	±0.3	标 记	处 数	更改文件号		
>120~400	±0.5	设 计		标准化		
>400~1000	±0.8	校 对				
		审 核		批 准		
		工 艺		日 期		

阶段标记	重量	比例
S		full
共 1 张 第 1 张		

产品型号

整机外形图